热金属检测器

LTD6 – AC220V 系列

用户手册

福州天心缘科技有限公司

Fuzhou Tianxinyuan Technology Co., Ltd.

1、工作原理

热金属检测器接收到钢的运动信号，通过光学部分聚焦到光学元件上，经过电子线路处理，输出两对开关量，包括继电器触点输出和无触点电平输出，可实现冷床一个站点的监控。

2、设计理念

新一代棒材冷床热金属检测器（或称为红外线检测器、热检探头）在传统检测器的安装尺寸、接线编号的基础上进行升级。机芯采用进口元件，使产品性能更加稳定、耐高温。检测头采用多角度显微镜镜片和大口径耐高温工艺玻璃防尘，使检测的范围更宽。检测器带有现场电源变色指示灯、高温警示灯、实验按钮和可靠的航空插头电线电缆，具有现场操作方便等特点。

3、技术指标

— 接收光谱范围：400nm-1100nm
— 检　测 温 度：260℃-1400℃
— 响　应 时 间：电平＜0.8ms　隔离＜1.6ms　继电器接点＜20ms
— 检　测 距 离：0.03m-1m
— 工　作 温 度：-25℃—75℃（带风冷）、-25℃—100℃（带水冷）
— 储　存 温 度：-25℃—70℃
— 电　源 电 压：AC220V±20％
— 防　护 等 级：IP67
— 自　检 功 能：按实验按钮，可检查出接点、电接点是否正常
— 广　角 透 镜：采用显微镜镜片，让视角更宽
— 光　电 元 件：采用进口高灵敏度 VXTB5080
— 变 色 指示灯：电源指示绿色、工作动作指示红色
— 冷　　却：水冷装置，可采用氧气管作水管，几个检测器串接起来同时冷却
— 重　　量：4.35 千克、

4、使用方法

红钢运动范围在检测中的视场范围内，然后上下左右调整检测器，使钢在检测器视场范围内的中间位置即可保证可靠工作，最后固定检测器。

5、接线图（型号：LTD6－AC220V）

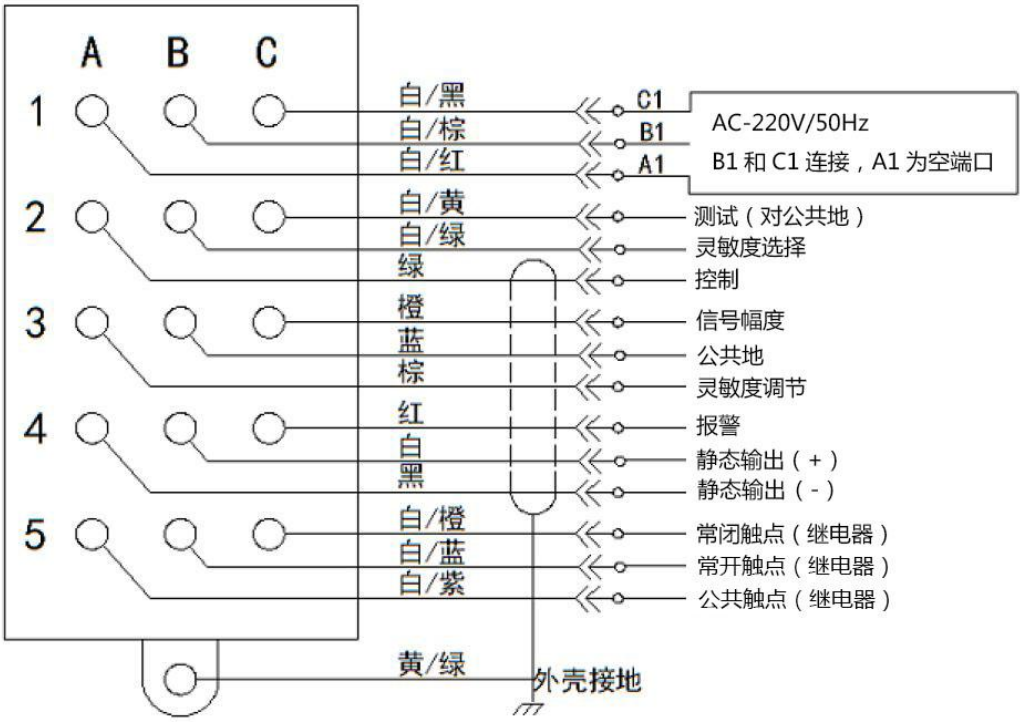

6、安装外形图

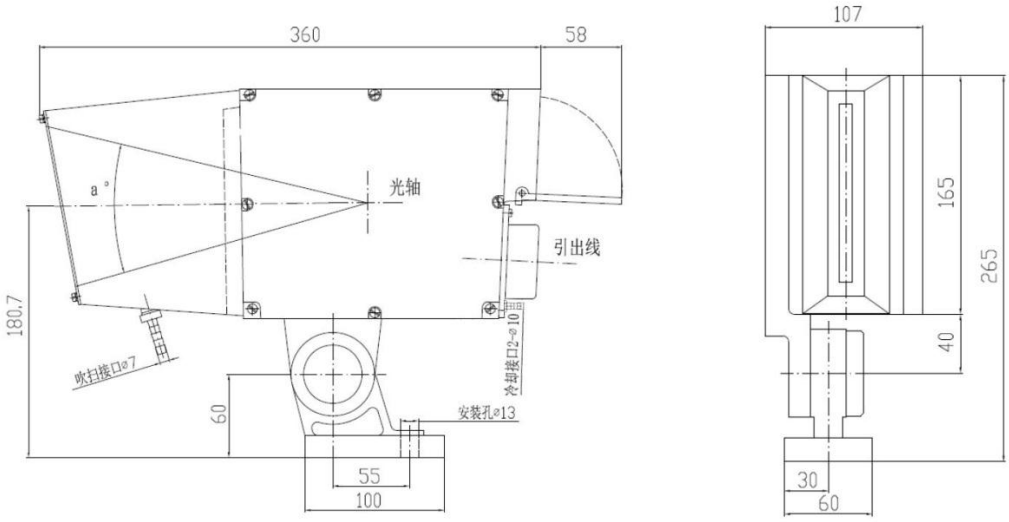

7、视场角度

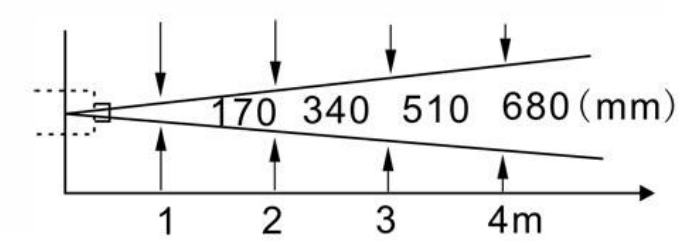

8、注意事项

①请不要在太阳光直射到的地方安装检测器，做好防止阳光及其他光线的干扰；

②在周围环境达到 70℃以上时必须加水冷却；

③检测器使用一段时间后，请擦除防尘筒内平凸透镜上的灰尘等杂物，如灵敏度有下降，请调节检测器的灵敏度。

联系电话/微信：13959160696，15985729698

网址：http://www.fztxy.cn

E-mail：fztianxinyuan@163.com

地址：福建省福州保税区综合大楼 15 层 A 区-5071（自贸试验区内）